modular

Kunde _____ Menge _____

Projekt _____ Lage _____

FUN 700



Modell: F70/40FRESE/1V10/T **Cod:** MP01292123001

Technische Daten

Modularer Aufbau:	Top
Abmessungen (mm):	400x700x300
Elektrische Gesamtleistung (kW):	7,5
Nr. Becken:	1
Liter Becken 1:	10
Becken Abmessungen 1 (mm):	244x364x207
Versorgung (V):	380-415
Ampere (A):	11,5
Phasen:	3N
Kabelquerschnitt (mmq):	5G2,5
Frequenz (Hz):	50-60
Nettovolumen (m3):	0,084
Verpackungsabmessungen (mm):	477x776x612
Bruttogewicht (kg):	34
Bruttovolumen (m3):	0,227

Eigenschaften

Platte:	Aus Edelstahl AISI 304 mit Dicke 10/10 mm
Erwärmung:	Direkte
Drehknöpfe:	Drehknöpfe aus fester, hitzebeständiger Polymermischung mit Flüssigkeitsbarriere
Beheizung:	Kippbare Heizelemente für eine bessere Reinigung

In order to constantly offer the best possible products we reserve the right to make changes on technical specifications without incurring any obligation for equipment previosly or subsequently sold.

Elektrische Fritteuse, ECO-Ausführung, 1 Becken 10 Liter, top

Technische Zeichnung

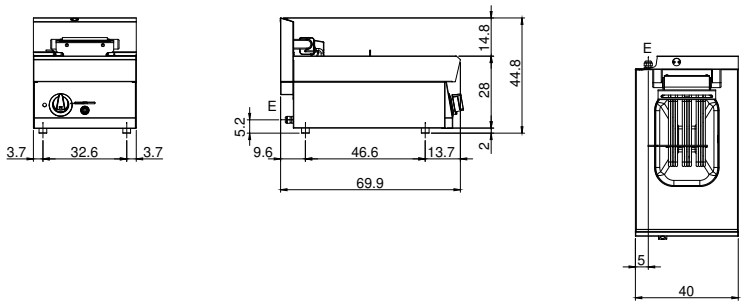

E: Elektrobetrieb

In order to constantly offer the best possible products we reserve the right to make changes on technical specifications without incurring any obligation for equipment previosly or subsequently sold.