KRUPPS DISHWASHER MACHINES

SINCE 1965

100% MADE IN ITALY



ADVANCE RANGE CH100

KATEGORIE	Haubengeschirrspülmaschine
LINIE	ADVANCE RANGE
KORB	500x500
ABMESSUNG	620x766x1470/1930h

CH100 ist die Haubengeschirrspülmaschine für **gemischtes Spülgut** in kleinen Räumen: Sie spült Teller, Gläser, mittelgroße Utensilien und **GN 1/1-Behälter** mit einer Leistung von bis zu **60 Körben/Stunde** (1080 Teller/Stunde) bei nur 620 mm Breite. Das **ADVANCE** -Bedienfeld bietet 4 Spülprogramme und einen automatischen Ablaufzyklus (mit installierter Pumpe) mit vollständiger Kontrolle über das Display: **Temperaturen, Selbstdiagnose, Wartungshinweise und SMART START** mit farbiger Zyklusanzeige. Die elektronische Steuerung erlaubt die Einstellung von Zeiten und Temperaturen mit **Thermostop** für sicheres und effektives Nachspülen. Das **PUSH TO START** -System verhindert Leerläufe durch unbeabsichtigten Start. Der abgerundete Pressbehälter und die Vollflächenfilter erleichtern das Ablaufen und verbessern die Hygiene. Der **Doppeldosierer** für Reinigungsmittel und Klarspüler sorgt für perfekte Sauberkeit und Einsparung. Gehäuse aus **Edelstahl AISI 304** , mit frontseitigem Zugang für einfache Wartung.

MODELL KONFORM MIT DER NORM EN IEC 63136 :
Siehe die **Leistungstabelle**

CERTIFIED

ON REQUEST

KRUPPS
DISHWASHER MACHINES

SINCE 1965

100% MADE IN ITALY

MERKMALE	ADVANCE RANGE CH100
Abmessungen - (mm)(- L - T - H	620x766x1470/1930h
Anz. Körbe/Stunde - (+55°C)	max 60
H maximal Glas	390mm
max. Ø Teller	415mm
H maximal Topf	390mm
LT Brotkorb	40 (H=390mm)
Backformen	GN1/1
Heizelement Tank - Fassungsvermögen Tank	2,6kW - 24l
Heizelement Boiler - Fassungsvermögen Boiler	5,4kW - 7,3l
Pumpenleistung	0.9kW / 1,2 Hp
Gesamtleistung / Strom	6,52kW / 16A
Standard-Versorgungsspannung	400V3N - 50Hz
Empfohlene Wasserversorgung	+55°C
Empfohlene Wasserhärte	7÷10 °f
Wasserverbrauch je Zyklus (mit empfohlenem Druck von 2 bar)	2,4 l
Dosierer für Reinigungs- und Glanzmittel, regulierbar	STANDARD
STANDARDLIEFERUMFANG	
Besteckhalter	1
Gläserkorb Abm. 500x500x100 mm	2
Tellerkorb 18 Plätze Abm. 500x500x100 mm	1
In Wanne integrierter Filter	STANDARD
OPTIONAL	
UNIKO Touch-Display mit System Wi-Fi und IKLOUD	-
Installierte Drucksteigerungspumpe 0,5 Hp	●
Eingebaute Ablaufpumpe 32W mit Ecoclean	●
Boilerheizungselement 9,0kW	●
Boilerheizungselement 9,0kW	●
Edelstahl-Tankfilter	●
Korb für Backbleche 4 Plätze Abm.500x500x200mm	●
Geneigter Korb für Weinkelchgläser Abm. 500x500x170 mm	●
Bausatz 4 Standfüße 50-70 mm	●

● Optional installierbar, - Optional nicht installierbar

CH100

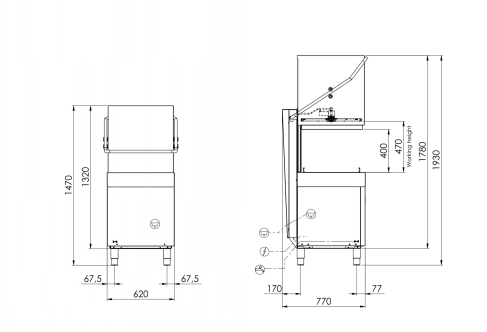

CERTIFIED

ON REQUEST