modular



Kunde _____ Menge _____

Projekt _____ Lage _____

FUN 700

Modell: F70/80IND/P **Cod:** MP01132123005

Technische Daten

Modularer Aufbau:	Auf Schrank mit Türen
Abmessungen (mm):	800x700x850
Elektrische Gesamtleistung (kW):	14
Versorgung (V):	380-415
Ampere (A):	21,5
Phasen:	3N
Kabelquerschnitt (mmq):	5G4
Frequenz (Hz):	50-60
Nettovolumen (m3):	0,48
Verpackungsabmessungen (mm):	880x856x1274
Bruttogewicht (kg):	61
Bruttovolumen (m3):	0,960

Eigenschaften

Platte:	Aus Edelstahl AISI 304 mit Dicke 10/10 mm
Drehknöpfe:	Drehknöpfe aus fester, hitzebeständiger Polymermischung mit Flüssigkeitsbarriere
Griffe:	Ausführung aus gebürstetem Aluminium

In order to constantly offer the best possible products we reserve the right to make changes on technical specifications without incurring any obligation for equipment previosly or subsequently sold.

Induktionskochfelder, 4
Garbereiche, auf Schrank mit Tür

Technische Zeichnung

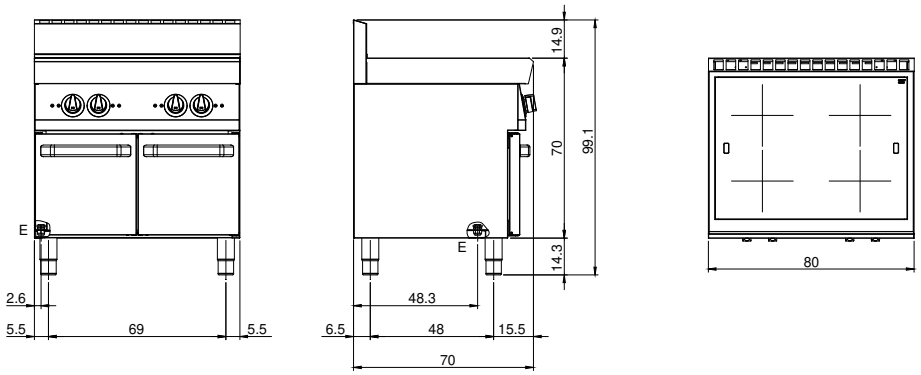

E: Elektrobetrieb

In order to constantly offer the best possible products we reserve the right to make changes on technical specifications without incurring any obligation for equipment previosly or subsequently sold.