modular



Kunde _____ Menge _____

Projekt _____ Lage _____

FUN 700

Modell: F70/70GRGI/P **Cod:** MP01412113010

Technische Daten

Modularer Aufbau:	Auf Schrank mit Türen
Abmessungen (mm):	700x700x850
Gas Gesamtleistung (Kcal/h):	12898
Gas Gesamtleistung (kW):	15
Garbereich Abmessungen 1 (LxP mm):	500x320
Garbereich Abmessungen 2 (LxP mm):	500x320
Gasanschluss:	1/2"
Nettovolumen (m3):	0,417
Verpackungsabmessungen (mm):	477x776x1147
Bruttogewicht (kg):	84
Bruttovolumen (m3):	0,425

Eigenschaften

Grills:	Aus Edelstahl
Platte:	Aus Edelstahl AISI 304 mit Dicke 10/10 mm
Drehknöpfe:	Drehknöpfe aus fester, hitzebeständiger Polymermischung mit Flüssigkeitsbarriere
Griffe:	Ausführung aus gebürstetem Aluminium
Auffanglade für Flüssigkeiten:	Abnehmbar, spülmaschinenfest
Spritzschutzelemente:	An zwei Seiten
Kit Gas:	Umwandlung zu Erdgas 30/50m/bar (mit Erdgas g20 getestet)

In order to constantly offer the best possible products we reserve the right to make changes on technical specifications without incurring any obligation for equipment previosly or subsequently sold.

Gasgrill, 2 Garbereiche aus
Edelstahl, auf Schrank mit Türen

Technische Zeichnung

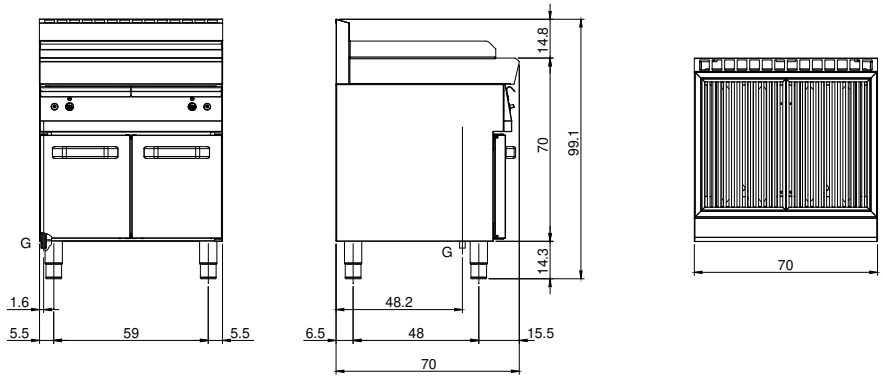

G: Conexión de gas de 1/2 "

In order to constantly offer the best possible products we reserve the right to make changes on technical specifications without incurring any obligation for equipment previosly or subsequently sold.