Kunde _____ Menge _____

Projekt _____ Lage _____

Kühltisch Pastry EN60x40 1 Tür

Modell: TS09/1MJ-660 **Cod:** T20100000203

Kühltisch Pastry 1 Tür, Korpushöhe 660 mm, ohne Arbeitsplatte. Steckerfertiges Kühlaggregat, Energieklasse B, Klimaklasse 5 heavy duty und umweltfreundliches Kältemittelgas R290. Temperaturbereich -2°+8°C mit ventilierter Kühlung. Standardausrüstung: 4 Auflageschienen für EN60x40 Roste. Jeder Bereich kann mit kühlbarem Schubladenteil 1/2+1/2, 1/3+2/3, 1/3+1/3+1/3 ausgestattet werden. Korrosionsgeschützter Verdampfer und heißgas-Abtauung. 60 mm Isolierung - HFO mit hoher Dämmleistung und geringer Umweltbelastung (FCKW-, HFCKW-, FKW-frei). Griff aus Edelstahl AISI 304 und magnetische Dreikammer-Türdichtung, leicht austauschbar. Umdrehbar, selbstschließende Türöffnung mit 105°-Anschlag. Innen/außen sowie rückseitig aus CNS nach DIN 1.4301. Abgerundete Innenecken für einfache Reinigung. Der verstärkte,modulare Unterbau aus kolaminiertem Stahl ermöglicht eine Installation auf Rädern, Füßen, mobilen oder gemauerten Sockeln. FSS - Fast Service System - austauschbares Kühlmittelsystem für für schnelle und einfache Wartung. Vorbereitet für den Anschluss an Cosmo - wi-fi Fernüberwachungssystem - und ModBus/RTU Rs485 Anschluss.



Technische Daten

Arbeitsplatte:	Ohne Arbeitsplatte
Bruttokapazität:	157 lt
Betriebstemperatur:	-2°+8°C
Externe Kälteanlage:	Steckerfertig
Energieeffizienzklasse:	B
Energieeffizienzindex:	27,7
Jährliche Energieverbrauch:	578 kW/h annum
Verbrauch 24h:	1,584 kW/h/24h
Klimaklasse:	5
Kältemittel:	R290 (GWP=3)
Kältemittelfüllung:	110g
Abtauung:	Heißgas
Korpushohe:	660 mm
Ventil:	Standardmäßig mit Magnetventil geliefert
Außenmaße:	895×780×760 mm
Verpackungsabmessungen:	990×900×998 mm
Netto- / Bruttogewicht:	92 Kg / 102 Kg
Netto / Brutto-Volumen:	115 lt / 157 lt
Spannung/Frequenz:	220-240 V - 50 Hz
Max. Stromaufnahme:	250W - 1,15A
Kälteleistung:	406 W*
*:	VT. -10°C Kond. +55°C

Eigenschaften

Standardausrustung:	4 Auflageschienen EN60x40
Kontrolle:	Elektronik, Anzeige bündig mit dem Panel
Türen:	1 Tür, selbstschließend, umkehrbar mit 105° Anschlag
Türdichtung:	Magnetisch, dreikammerig und leicht austauschbar
Isolierung:	60 mm Dicke - FCKW/HCKW-frei
Ausfuhrung Innen/Außen:	Außenbereich innen und hinten aus CNS nach DIN 1.4301. Boden aus kolaminiertem Stahl.
Innenecken:	Abgerundet für einfache Reinigung und maximale Hygiene
Griff:	CNS nach DIN 1.4301, 2 mm stark
Führung und Gleitschienen:	CNS nach DIN 1.4301
Füße:	Aus Edelstahl AISI 304, Höhenverstellbare 100/150 mm
Cosmo:	Vorbereitet für den Anschluss an Cosmo Hub

In order to constantly offer the best possible products we reserve the right to make changes on technical specifications without incurring any obligation for equipment previosly or subsequently sold.

Zubehör und Ausführungen

- Schubladenblock 1/2
- Schubladenblock 1/3
- Schubladenblock 1/3 + 2/3
- I-Fach links
- Schlösser mit Schlüssel für Schubladenblock 1/2
- Schlösser mit Schlüssel für Schubladenblock 1/3
- Schlösser mit Schlüssel für Schubladenblock 1/3 + 2/3
- Pulverbeschichtung mit RAL Farbe
- Wasser Kondensation für steckerfertige Modelle
- Edelstahlverdampfer
- Alimentazione frequenza 60Hz
- Andere Speisungen
- Hygieneausführung H3
- Arbeitsplatte aus Granit
- Arbeitsplatte aus Granit mit Aufkantung
- Höherer Fuß H 145/195 mm
- Kit 4 CNS Drehrollen mit Bremse h 128 mm
- Alu-Kuchenblech EN60x40 H 20 mm
- Roste EN60x40 aus CNS
- Kunststoffbeschichteter Tragrost EN60x40
- Auflageschienen Typ L 605 mm
- Schuko IP44 Steckedose mit Deckel
- Schnittstelle RS485
- Cosmo Kabelanschluss-Set
- Cosmo WiFi-Anschluss-Set
- Abnehmbarer Sockel EN H 100 mm 1T

Cosmo - Wi-Fi Kontroll system

Cosmo ist die exklusive Wi-Fi-Technologie von The Nice Kitchen, mit der Coldline-, Modular- und Nevo-Geräte über ein Smartphone verbunden und überwacht werden können. Der Tisch, der mit dem Cosmo-Kit über ein Kabel mit einem Cosmo-Hub (MODI, VISION, THAW.PRO, LEVTRONIC, QUBI) oder mit der Cosmo-Kit Wi-Fi angeschlossen ist, kann mit der CosmoApp überwacht werden, um im Falle eines abnormalen Betriebs Warnungen zu erhalten.

Technische Zeichnung

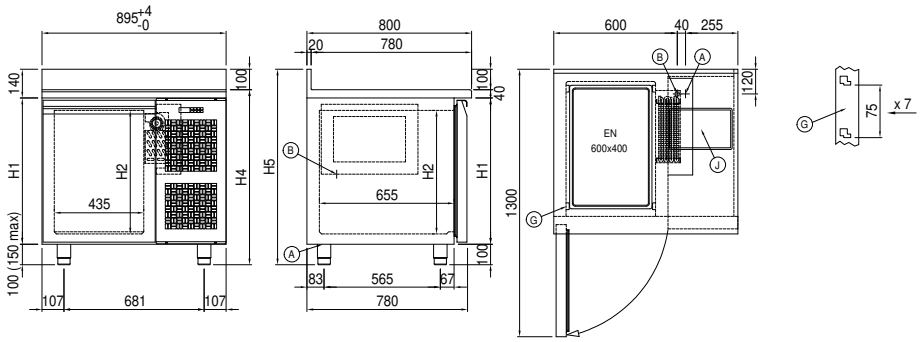

A: Stromanschluss

B: Tauwasserablauf

G: Stellleisten Steigung

J: Automatische Tauwasserverdunstung

In order to constantly offer the best possible products we reserve the right to make changes on technical specifications without incurring any obligation for equipment previosly or subsequently sold.