modular

Kunde _____ Menge _____

Projekt _____ Lage _____

FUN 700

Modell: F70/110CFGEB **Cod:** MP01032133002

Technische Daten

Modularer Aufbau:	Elektroofen
Abmessungen (mm):	1100x700x850
Größe des Backofens (mm):	565x330x325
Elektrische Gesamtleistung (kW):	3,96
Gas Gesamtleistung (Kcal/h):	22184
Gas Gesamtleistung (kW):	25,8
Typ des Backofens:	Elektrischer Heißluftofen
Backofen Leistung (kW):	3,96
Ofen Temperaturbereich (°C):	50-300
Gasanschluss:	1/2"
Versorgung (V):	380-415
Ampere (A):	6,5
Phasen:	3N
Frequenz (Hz):	50
Nettovolumen (m3):	0,655
Verpackungsabmessungen (mm):	1176x776x1180
Bruttogewicht (kg):	131
Brennerleistung 1 (kW):	5,5
Brennerleistung 2 (kW):	3,7
Brennerleistung 3 (kW):	3,7
Brennerleistung 4 (kW):	3,7
Brennerleistung 5 (kW):	5,5
Brennerleistung 6 (kW):	3,7
Bruttovolumen (m3):	1,077

Eigenschaften

Brenner:	Mit Zündflamme, in der Ausführung mit Doppel- oder Einzelkranz aus Gusseisen
Grills:	Gusseiserner Messingbrenner mit einfacher und doppelter Messingkrone mit Zündflamme
Platte:	Aus Edelstahl AISI 304 mit Dicke 10/10 mm und abnehmbaren Behälter
Drehknöpfe:	Drehknöpfe aus fester, hitzebeständiger Polymermischung mit Flüssigkeitsbarriere
Griffe:	Ausführung aus gebürstetem Aluminium
Kit Gas:	Umwandlung zu Erdgas 30/50m/bar (mit Erdgas g20 getestet)

In order to constantly offer the best possible products we reserve the right to make changes on technical specifications without incurring any obligation for equipment previosly or subsequently sold.

modular

Gasherd, emaillierte Behälter, 6 Kochstellen, elektrischer Heißluftofen

Technische Zeichnung

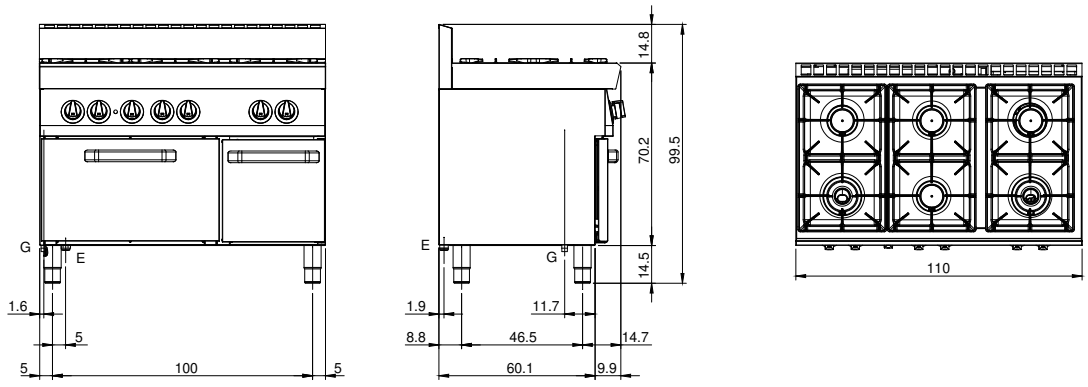

G: Conexión de gas de 1/2 "

E: Elektrobetrieb

In order to constantly offer the best possible products we reserve the right to make changes on technical specifications without incurring any obligation for equipment previosly or subsequently sold.