KRUPPS DISHWASHER MACHINES

SINCE 1965

100% MADE IN ITALY



ADVANCE RANGE C537T

KATEGORIE	Untertisch-Geschirrspüler
LINIE	ADVANCE RANGE
KORB	500x500
ABMESSUNG	585x600x815h

Die dreiphasige Untertischspülmaschine **C537T** , konzipiert für Betriebe mit hohem Arbeitsvolumen, bietet **Flexibilität und Zuverlässigkeit beim Spülen** von Gläsern, Weingläsern und bis zu 18 Tellern (Ø max. 395 mm) pro Zyklus bei einer Leistung von **720 Tellern/Stunde** . Das **ADVANCE** -Bedienfeld bietet 4 Spülprogramme und einen automatischen Ablaufzyklus (mit installierter Pumpe), mit Anzeige von Temperaturen, Diagnosen, Wartungshinweisen und dem **SMART START** -Knopf, der den Status über Farbwechsel anzeigt. Die elektronische Steuerung erlaubt präzise Zeit- und Temperatureinstellungen mit Aktivierung der **Thermostop** -Funktion. Der serienmäßige **elektrische Doppel-Dosierer** für Reinigungsmittel und Klarspüler sorgt für exakte Dosierung und Einsparungen. Aus **Edelstahl AISI 304** gefertigt, mit frontseitigem Zugang für einfache Wartung.

MODELL KONFORM MIT DER NORM EN IEC 63136 :
Siehe die **Leistungstabelle**

CERTIFIED

ON REQUEST

KRUPPS DISHWASHER MACHINES

SINCE 1965

100% MADE IN ITALY

MERKMALE	ADVANCE RANGE C537T
Abmessungen - (mm)(- L - T - H	585x600x815h
Anz. Körbe/Stunde - (+55°C)	max 40
H maximal Glas	365mm
max. Ø Teller	395mm
Backformen	GN 1/1 (special basket required)
Heizelement Tank - Fassungsvermögen Tank	2,6kW - 22lt
Heizelement Boiler - Fassungsvermögen Boiler	5,4kW - 7,3lt
Pumpenleistung	0,52kW / 0,7Hp
Gesamtleistung / Strom	5,92kW / 16A
Standard-Versorgungsspannung	400V3N - 50Hz
Empfohlene Wasserversorgung	+55°C
Empfohlene Wasserhärte	7°f - 10°f
Wasserverbrauch je Zyklus (mit empfohlenem Druck von 2 bar)	2,2 l
Dosierer für Reinigungs- und Glanzmittel, regulierbar	STANDARD
STANDARDLIEFERUMFANG	
Besteckhalter	2
Gläserkorb Abm. 500x500x100 mm	1
Tellerkorb 18 Plätze Abm. 500x500x100 mm	1
OPTIONAL	
UNIKO Touch-Display mit System Wi-Fi und IKLOUD	-
Installierte Drucksteigerungspumpe 0,5 Hp	●
Eingebaute Ablaufpumpe 32W mit Ecoclean	●
Boilerheizungselement 9,0kW	●
Doppelwandig für thermisch-akustische isolierung +18mm	●
Edelstahl-Tankfilter	●
Korb für Backbleche 4 Plätze Abm.500x500x200mm	●
Geneigter Korb für Weinkelchgläser Abm. 500x500x170 mm	●
Bausatz 4 Standfüße 50-70 mm	●
"SOFT Door"-System zum Öffnen/Schließen der Tür	●
Zyklus-Start "SOFT Start"	●
"DOUBLE Load" Doppelkorbträger	●

● Optional installierbar, - Optional nicht installierbar

C537T

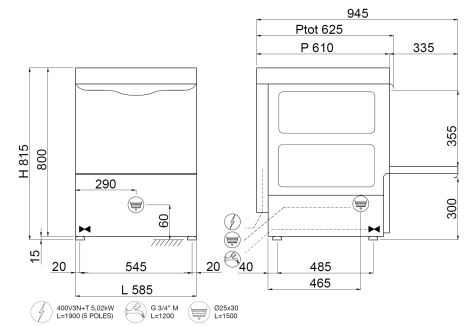

CERTIFIED

ON REQUEST