modular



Kunde _____ Menge _____

Projekt _____ Lage _____

FUN 700

Modell: F70/40BME/A **Cod:** MP01252123001

Technische Daten

Modularer Aufbau:	Auf offenem Schrank
Abmessungen (mm):	400x700x850
Elektrische Gesamtleistung (kW):	1,5
Nr. Becken:	1
Liter Becken 1:	16
Becken Abmessungen 1 (mm):	305x510x155
Versorgung (V):	220-240
Ampere (A):	7
Phasen:	1
Kabelquerschnitt (mmq):	3G1,5
Frequenz (Hz):	50-60
Wasserablauf:	1/2"
Nettovolumen (m3):	0,238
Verpackungsabmessungen (mm):	477x776x1147
Bruttogewicht (kg):	37
Bruttovolumen (m3):	0,425

Eigenschaften

Platte:	Aus Edelstahl AISI 304 mit Dicke 10/10 mm
Drehknöpfe:	Drehknöpfe aus fester, hitzebeständiger Polymermischung mit Flüssigkeitsbarriere
Wasserbefüllung:	Manuelles Einführen

In order to constantly offer the best possible products we reserve the right to make changes on technical specifications without incurring any obligation for equipment previosly or subsequently sold.

Technische Zeichnung

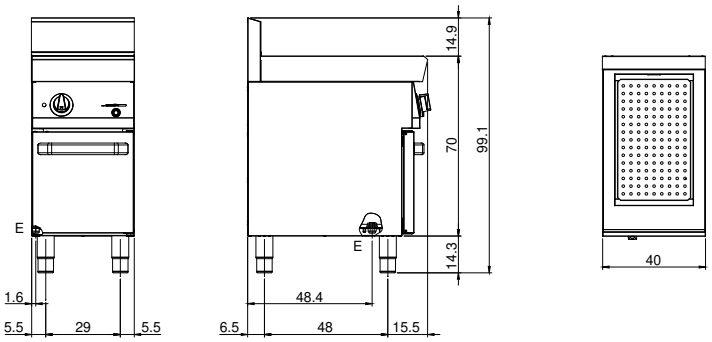

E: Elektrobetrieb

In order to constantly offer the best possible products we reserve the right to make changes on technical specifications without incurring any obligation for equipment previosly or subsequently sold.