modular



Kunde _____ Menge _____

Projekt _____ Lage _____

## FUN 700

**Modell:** F70/40FTE/SR/T **Cod:** MP01372123031

### Technische Daten

| | |
|---|---|
| **Modularer Aufbau:** | Top |
| **Abmessungen (mm):** | 400x700x300 |
| **Elektrische Gesamtleistung (kW):** | 4,5 |
| **Garbereich Abmessungen 1 (LxP mm):** | 396x520 |
| **Versorgung (V):** | 380-415 |
| **Ampere (A):** | 7 |
| **Phasen:** | 3N |
| **Kabelquerschnitt (mmq):** | 5G1,5 |
| **Frequenz (Hz):** | 50-60 |
| **Nettovolumen (m3):** | 0,084 |
| **Verpackungsabmessungen (mm):** | 477x776x612 |
| **Bruttogewicht (kg):** | 47 |
| **Bruttovolumen (m3):** | 0,227 |

### Eigenschaften

| | |
|---|---|
| **Platte:** | Aus Edelstahl AISI 304 mit Dicke 10/10 mm |
| **Oberplattematerial:** | Satiniert verchromt |
| **Platte:** | Gerillt |
| **Drehknöpfe:** | Drehknöpfe aus fester, hitzebeständiger Polymermischung mit Flüssigkeitsbarriere |
| **Oberplatte:** | Satinierte verchromte Platte |

In order to constantly offer the best possible products we reserve the right to make changes on technical specifications without incurring any obligation for equipment previosly or subsequently sold.

Elektro-Griddle-Platte, gerillte platte, satiniert verchromt, auf Schrank mit Türen

## Technische Zeichnung

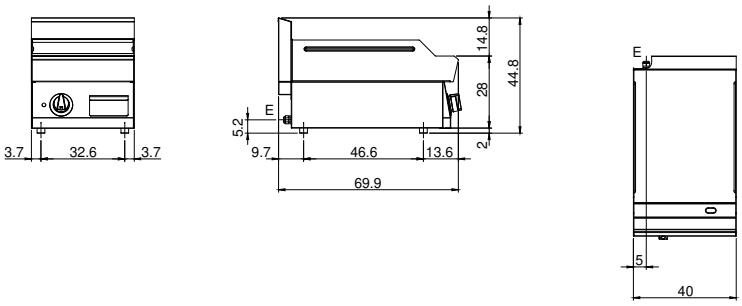


**E:** Elektrobetrieb

In order to constantly offer the best possible products we reserve the right to make changes on technical specifications without incurring any obligation for equipment previosly or subsequently sold.