modular



Kunde _____ Menge _____

Projekt _____ Lage _____

FUN 700

Modell: F70/70TPPFGFB **Cod:** MP01052113005

Technische Daten

Modularer Aufbau:	Gasofen
Abmessungen (mm):	700x700x850
Größe des Backofens (mm):	555x540x270
Gas Gesamtleistung (Kcal/h):	17369
Gas Gesamtleistung (kW):	20,2
Ganzplattenleistung Gas (kW):	5,5
Typ des Backofens:	Statischer
Backofen Leistung (kW):	5
Ofen Temperaturbereich (°C):	150-300
Gasanschluss:	1/2"
Nettovolumen (m3):	0,417
Verpackungsabmessungen (mm):	776x776x1180
Bruttogewicht (kg):	103
Brennerleistung 1 (kW):	5,5
Brennerleistung 2 (kW):	3,7
Bruttovolumen (m3):	0,711

Eigenschaften

Grills:	Gusseiserner Messingbrenner mit einfacher und doppelter Messingkrone mit Zündflamme
Platte:	Aus Edelstahl AISI 304 mit Dicke 10/10 mm
Drehknöpfe:	Drehknöpfe aus fester, hitzebeständiger Polymermischung mit Flüssigkeitsbarriere
Griffe:	Ausführung aus gebürstetem Aluminium
Kit Gas:	Umwandlung zu Erdgas 30/50m/bar (mit Erdgas g20 getestet)

In order to constantly offer the best possible products we reserve the right to make changes on technical specifications without incurring any obligation for equipment previosly or subsequently sold.

Gas-Großkochfeld, 2 Kochstellen,
emaillierte Behälter, Gasofen

Technische Zeichnung

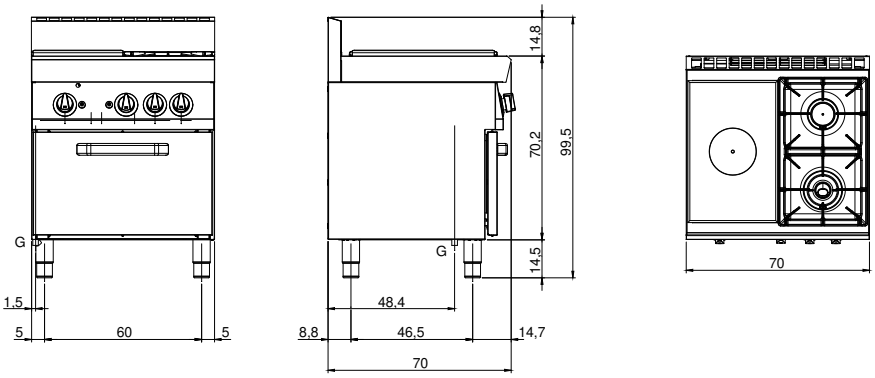

G: Conexión de gas de 1/2 "

In order to constantly offer the best possible products we reserve the right to make changes on technical specifications without incurring any obligation for equipment previosly or subsequently sold.