modular



Kunde _____ Menge _____

Projekt _____ Lage _____

FUN 700

Modell: F70/110PCGB/A **Cod:** MP01012113001

Technische Daten

Modularer Aufbau:	Auf offenem Schrank
Abmessungen (mm):	1100x700x850
Gas Gesamtleistung (Kcal/h):	22184
Gas Gesamtleistung (kW):	25,8
Gasanschluss:	1/2"
Nettovolumen (m3):	0,655
Verpackungsabmessungen (mm):	1176x776x1180
Bruttogewicht (kg):	83
Brennerleistung 1 (kW):	5,5
Brennerleistung 2 (kW):	3,7
Brennerleistung 3 (kW):	3,7
Brennerleistung 4 (kW):	3,7
Brennerleistung 5 (kW):	5,5
Brennerleistung 6 (kW):	3,7
Bruttovolumen (m3):	1,077

Eigenschaften

Brenner:	Mit Zündflamme, in der Ausführung mit Doppel- oder Einzelkranz aus Gusseisen
Grills:	Gusseiserner Messingbrenner mit einfacher und doppelter Messingkrone mit Zündflamme
Platte:	Aus Edelstahl AISI 304 mit Dicke 10/10 mm und abnehmbaren Behälter
Drehknöpfe:	Drehknöpfe aus fester, hitzebeständiger Polymermischung mit Flüssigkeitsbarriere
Kit Gas:	Umwandlung zu Erdgas 30/50m/bar (mit Erdgas g20 getestet)

In order to constantly offer the best possible products we reserve the right to make changes on technical specifications without incurring any obligation for equipment previosly or subsequently sold.

Gasherd, emaillierte Behälter, 6 Kochstellen, auf offenem Schrank

Technische Zeichnung

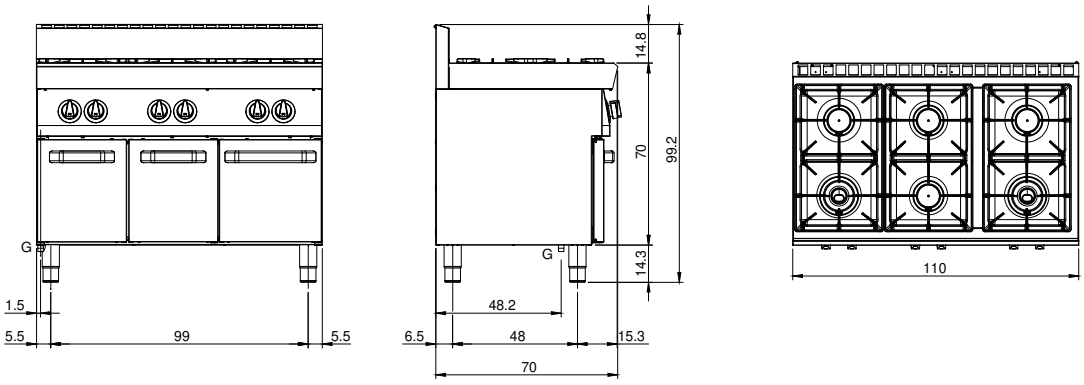

G: Conexión de gas de 1/2 "

In order to constantly offer the best possible products we reserve the right to make changes on technical specifications without incurring any obligation for equipment previosly or subsequently sold.