modular



Kunde _____ Menge _____

Projekt _____ Lage _____

ROC 900

Modell: R90/40PLC/A **Cod:** MP01734144051

Technische Daten

Modularer Aufbau:	Auf offenem Schrank
Abmessungen (mm):	400x900x870
Nettovolumen (m3):	0,313
Verpackungsabmessungen (mm):	480x1026x1075
Bruttogewicht (kg):	48,6
Bruttovolumen (m3):	0,529

Eigenschaften

Platte:	Aus Edelstahl AISI 304 mit Dicke 20/10 mm
Vollauszug für Schubladen:	Vollauszug für Schubladen

In order to constantly offer the best possible products we reserve the right to make changes on technical specifications without incurring any obligation for equipment previosly or subsequently sold.

Neutral Element mit Schublade,
auf offenem Schrank

Technische Zeichnung

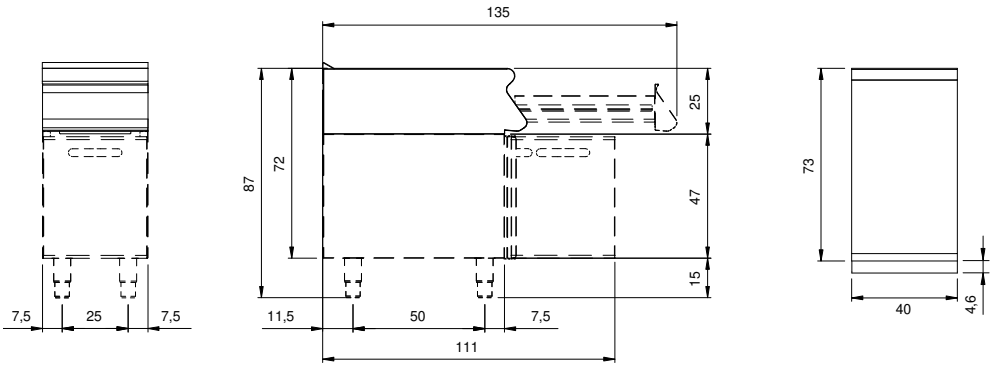

In order to constantly offer the best possible products we reserve the right to make changes on technical specifications without incurring any obligation for equipment previosly or subsequently sold.