modular



Kunde _____ Menge _____

Projekt _____ Lage _____

ROC 900

Modell: R90/80BRE/80F/S **Cod:** MP01614124001

Market: Extra UE

Technische Daten

Modularer Aufbau:	Auf geschlossenem Unterscharnk
Abmessungen (mm):	800x900x870
Elektrische Gesamtleistung (kW):	15
Garbereich Abmessungen 1 (LxP mm):	Beckenboden 680x567
Nr. Becken:	1
Liter Becken 1:	80
Becken Abmessungen 1 (mm):	680x567x170
Versorgung (V):	380-415
Ampere (A):	23
Phasen:	3N
Kabelquerschnitt (mmq):	5G4
Frequenz (Hz):	50-60
Kaltwasserbefüllung:	3/4"
Kaltwasserdruck (bar):	Max. Druck 5 bar
Nettovolumen (m3):	0,626
Verpackungsabmessungen (mm):	880x1026x1109
Bruttogewicht (kg):	173
Bruttovolumen (m3):	1,001

Eigenschaften

Platte:	Aus Edelstahl AISI 304 mit Dicke 20/10 mm
Oberplattematerial:	Eisen
Platte:	Glatt
Kippvorrichtung:	Manuelles Einführen
Drehknöpfe:	Aus Aluminium mit Wasserschutz IPX5
Wasserbefüllung:	Mit Elektroventil

In order to constantly offer the best possible products we reserve the right to make changes on technical specifications without incurring any obligation for equipment previosly or subsequently sold.

Elektro-Kippbratpfanne, manuell,
Becken aus Eisen, 80 Liter

Technische Zeichnung

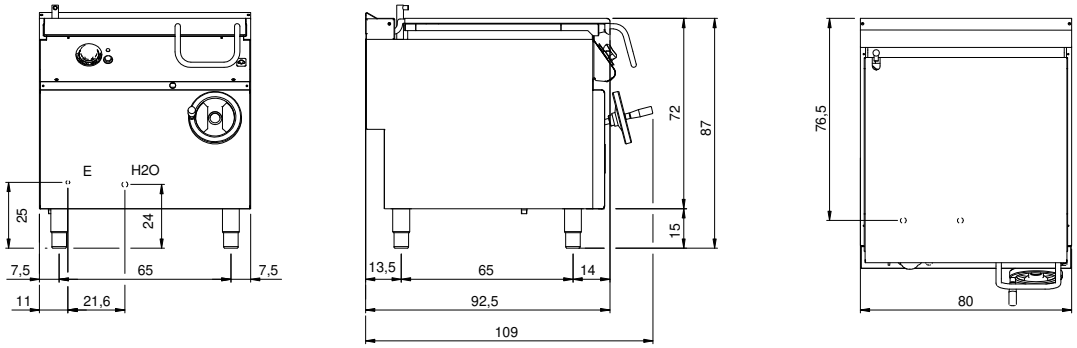

E: Elektrobetrieb

H2O: Wasserbefüllung 3/4"

In order to constantly offer the best possible products we reserve the right to make changes on technical specifications without incurring any obligation for equipment previosly or subsequently sold.