modular



Kunde _____ Menge _____

Projekt _____ Lage _____

FUN 700

Modell: F70/110TPPGFB/P **Cod:** MP01052113012

Technische Daten

Modularer Aufbau:	Auf Schrank mit Türen
Abmessungen (mm):	1100x700x850
Gas Gesamtleistung (Kcal/h):	20980
Gas Gesamtleistung (kW):	24,4
Ganzplattenleistung Gas (kW):	5,5
Gasanschluss:	1/2"
Nettovolumen (m3):	0,655
Verpackungsabmessungen (mm):	1176x776x1180
Bruttogewicht (kg):	93,6
Brennerleistung 1 (kW):	5,5
Brennerleistung 2 (kW):	3,7
Brennerleistung 3 (kW):	5,5
Brennerleistung 4 (kW):	3,7
Bruttovolumen (m3):	1,077

Eigenschaften

Grills:	Gusseiserner Messingbrenner mit einfacher und doppelter Messingkrone mit Zündflamme
Platte:	Aus Edelstahl AISI 304 mit Dicke 10/10 mm
Drehknöpfe:	Drehknöpfe aus fester, hitzebeständiger Polymermischung mit Flüssigkeitsbarriere
Griffe:	Ausführung aus gebürstetem Aluminium
Kit Gas:	Umwandlung zu Erdgas 30/50m/bar (mit Erdgas g20 getestet)

In order to constantly offer the best possible products we reserve the right to make changes on technical specifications without incurring any obligation for equipment previosly or subsequently sold.

modular

Gas-Vollplatte, 4 Brenner mit emaillierten Auffangschalen, auf Unterbau mit Türen

Technische Zeichnung

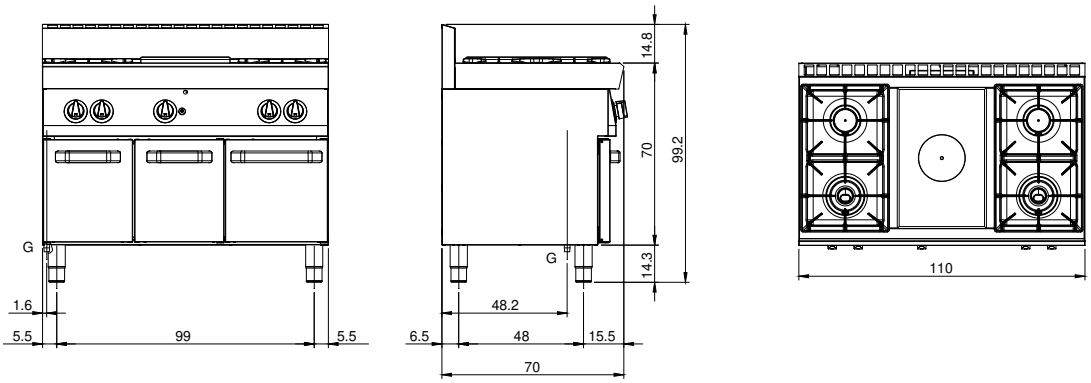

G: Conexión de gas de 1/2 "

In order to constantly offer the best possible products we reserve the right to make changes on technical specifications without incurring any obligation for equipment previosly or subsequently sold.