modular



Kunde _____ Menge _____

Projekt _____ Lage _____

FUN 700

Modell: F70/40PLC/P **Cod:** MP01732143006

Technische Daten

Modularer Aufbau:	Auf Schrank mit Tür
Abmessungen (mm):	400x700x850
Nettovolumen (m3):	0,238
Verpackungsabmessungen (mm):	477x776x1147
Bruttogewicht (kg):	49
Bruttovolumen (m3):	0,425

Eigenschaften

Platte:	Aus Edelstahl AISI 304 mit Dicke 10/10 mm
Griffe:	Ausführung aus gebürstetem Aluminium
Vollauszug für Schubladen:	Vollauszug für Schubladen

In order to constantly offer the best possible products we reserve the right to make changes on technical specifications without incurring any obligation for equipment previosly or subsequently sold.

Neutral Element mit Schublade,
auf Schrank mit Tür

Technische Zeichnung

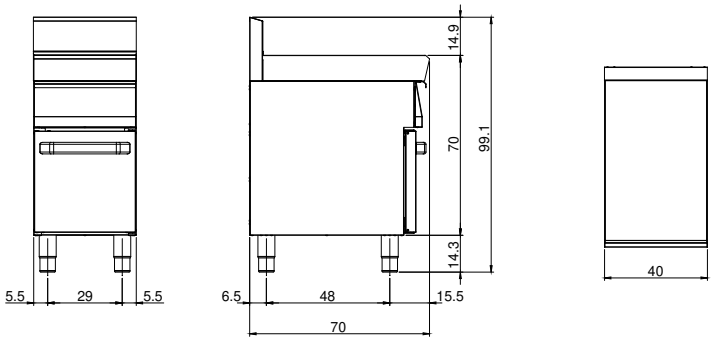

In order to constantly offer the best possible products we reserve the right to make changes on technical specifications without incurring any obligation for equipment previosly or subsequently sold.