KRUPPS DISHWASHER MACHINES

SINCE 1965

100% MADE IN ITALY



ADVANCE RANGE C537T-BT

KATEGORIE	Untertisch-Geschirrspüler
LINIE	ADVANCE RANGE
KORB	500x500
ABMESSUNG	585x600x815h

Die dreiphasige Geschirrspülmaschine **C537T-BT** ist mit dem **Acquatech System** ausgestattet, das Break Tank, Nachspülpumpe und atmosphärischen Boiler kombiniert, um **Temperatur, Durchflussmenge und Wasserdruck konstant** zu halten. Dies sorgt für **perfekte Spülergebnisse unter allen Bedingungen** und ermöglicht ein **hygienisches Nachspülen** mit hoher Temperatur. Das Modell C537T-BT spült bis zu 18 Teller pro Zyklus bei einer maximalen Leistung von **720 Tellern/Stunde** . Das **ADVANCE** -Bedienfeld bietet 4 Spülprogramme und einen automatischen Ablaufzyklus (mit installierter Pumpe), mit vollständiger Kontrolle über das Display: **Temperaturen, Diagnose, Wartung** . Der praktische **SMART START** -Knopf zeigt stets den aktuellen Status der Maschine. Die elektronische Steuerung regelt Spül- und Ablaufzeiten und aktiviert **Thermostop** für optimale Ergebnisse. Der serienmäßige **Dosierer für Reinigungsmittel und Klarspüler** optimiert den Verbrauch. Gehäuse komplett aus **Edelstahl AISI 304** , mit frontalem Zugang zu den Komponenten.

MODELL KONFORM MIT DER NORM EN IEC 63136 :
Siehe die **Leistungstabelle**

CERTIFIED

ON REQUEST

KRUPPS DISHWASHER MACHINES

SINCE 1965

100% MADE IN ITALY

MERKMALE	ADVANCE RANGE C537T-BT
Abmessungen - (mm)(- L - T - H	585x600x815h
Anz. Körbe/Stunde - (+55°C)	Max 40
H maximal Glas	365mm
max. Ø Teller	395mm
Backformen	GN 1/1 (special basket required)
Heizelement Tank - Fassungsvermögen Tank	2,6kW - 22l
Heizelement Boiler - Fassungsvermögen Boiler	5,4kW - 7,3l
Pumpenleistung	0,52kW / 0,7Hp
Gesamtleistung / Strom	5,92kW / 16A
Standard-Versorgungsspannung	400V3N - 50Hz
Empfohlene Wasserversorgung	+55°C
Empfohlene Wasserhärte	7°f - 10°f
Wasserverbrauch je Zyklus (mit empfohlenem Druck von 2 bar)	2,2 l
Dosierer für Reinigungs- und Glanzmittel, regulierbar	STANDARD
Spülung Acquatech System	STANDARD
STANDARDLIEFERUMFANG	
Besteckhalter	2
Gläserkorb Abm. 500x500x100 mm	1
Tellerkorb 18 Plätze Abm. 500x500x100 mm	1
OPTIONAL	
UNIKO Touch-Display mit System Wi-Fi und IKLOUD	-
Optional 230V/3+T	●
Eingebaute Ablaufpumpe 32W mit Ecoclean	●
Boilerheizungselement 9,0kW	●
Doppelwandig für thermisch-akustische isolierung +18mm	●
Edelstahl-Tankfilter	●
Umkehrosmose-System	●
Korb für Backbleche 4 Plätze Abm.500x500x200mm	●
Geneigter Korb für Weinkelchgläser Abm. 500x500x170 mm	●
Bausatz 4 Standfüße 50-70 mm	●
"SOFT Door"-System zum Öffnen/Schließen der Tür	●
Zyklus-Start "SOFT Start"	●
"DOUBLE Load" Doppelkorbträger	●

● Optional installierbar, - Optional nicht installierbar

C537T-BT

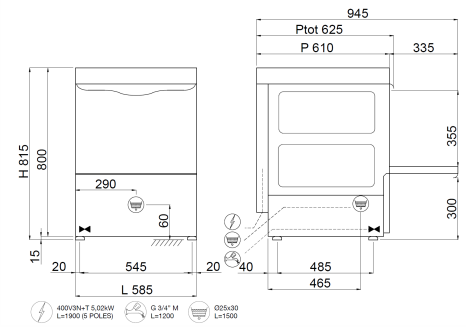

CERTIFIED

ON REQUEST