KRUPPS DISHWASHER MACHINES

SINCE 1965

100% MADE IN ITALY



ELITECH RANGE EL985E

KATEGORIE	Universalspülmaschine
LINIE	ELITECH RANGE
KORB	725x850
ABMESSUNG	1000x860x1855/2030h

Die **EL985E** wurde entwickelt, um selbst hartnäckigsten Schmutz zu entfernen, und ist mit **zwei unabhängigen Waschpumpen** ausgestattet, die **hohe Reinigungsleistung** garantieren – auch bei stark verschmutzten Blechen, Töpfen und Utensilien. Mit einer Einschubhöhe von **685 mm** lassen sich große Gegenstände und bis zu **1780 Teller pro Stunde** reinigen. Das **Acquatech System** sorgt für konstanten Druck, Durchfluss und Temperatur und garantiert **hygienisches Nachspülen** am Ende jedes Zyklus. Das **UNIKO-Touchdisplay** ermöglicht intuitive Bedienung, **Programmauswahl** , **Zyklusüberwachung** und Statusanzeige über die Taste **SMART START** . Die **aktive Selbstdiagnose** erkennt Anomalien in Echtzeit und schlägt Maßnahmen vor. Die **elektronische Steuerung** ermöglicht präzise Parametereinstellungen und aktiviert die Funktion **Thermostop** , die den Zyklus nur bei idealer Temperatur startet. Der **Selbstreinigungszyklus** am Tagesende reinigt den Tank gründlich und schützt den Boiler vor Kalkablagerungen. Die **ergonomische Arbeitshöhe** , die **ausbalancierte Tür** und die **doppelwandige Konstruktion** bieten Komfort, Laufruhe und Isolation. **Optimierte Waschdüsen** sorgen für beste Spülergebnisse bei geringem Wasserverbrauch. Gehäuse aus **Edelstahl AISI 304** , mit frontseitigem Zugang zu allen Komponenten.

CERTIFIED

ON REQUEST

KRUPPS DISHWASHER MACHINES

SINCE 1965

100% MADE IN ITALY

MERKMALE	ELITECH RANGE EL985E
Abmessungen - (mm)(- L - T - H	1000x860x1855/2030h
Anz. Körbe/Stunde - (+55°C)	Max 30
H maximal Topf	680mm
LT Brotkorb	60 (H=395mm)
Backformen	GN1/1 - 60x40 GN2/1 - 60x80
Heizelement Tank - Fassungsvermögen Tank	8,1kW - 100lt
Heizelement Boiler - Fassungsvermögen Boiler	8,1kW - 12lt
Pumpenleistung	2,0kW - 2 x 2,7 Hp x2
Gesamtleistung / Strom	12,1kW / 32A
Standard-Versorgungsspannung	400V3N - 50Hz
Empfohlene Wasserversorgung	+55°C
Empfohlene Wasserhärte	7°f - 10°f
Wasserverbrauch je Zyklus (mit empfohlenem Druck von 2 bar)	2,5 l
Dosierer für Reinigungs- und Glanzmittel, regulierbar	STANDARD
Spülung Acquatech System	STANDARD
STANDARDLIEFERUMFANG	
Besteckhalter 8 Plätze	1
In Wanne integrierter Filter	STANDARD
Einsatz für Backblechhalter 5 Plätze	1
Edelstahlkorb Abm. 850x725x100mm	1
Korb für Tabletts 8 Plätze	1
OPTIONAL	
UNIKO Touch-Display mit System Wi-Fi und IKLOUD	-
Eingebaute Ablaufpumpe 190W mit Ecoclean	●
Boilerheizungselement 9,0kW	●
Boilerheizungselement 9,0kW	●
Umkehrosmose-System	-
Bausatz 4 Standfüße 50-70 mm	-
"SOFT Door"-System zum Öffnen/Schließen der Tür	-

● Optional installierbar, - Optional nicht installierbar

EL985E

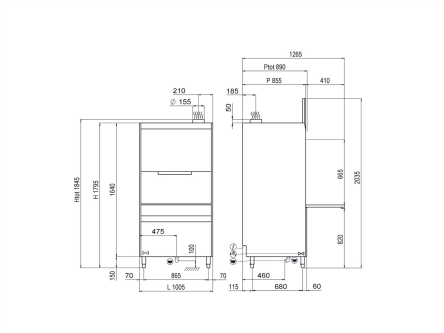

CERTIFIED

ON REQUEST