modular



Kunde _____ Menge _____

Projekt _____ Lage _____

## ROC 900

**Modell:** R90/120BRE/120X/M **Cod:** MP01614124008

### Technische Daten

| | |
|---|---|
| **Modularer Aufbau:** | Auf geschlossenem Unterscharnk |
| **Abmessungen (mm):** | 1200x900x870 |
| **Elektrische Gesamtleistung (kW):** | 19 |
| **Garbereich Abmessungen 1 (LxP mm):** | Beckenboden 1080x567 |
| **Nr. Becken:** | 1 |
| **Liter Becken 1:** | 120 |
| **Becken Abmessungen 1 (mm):** | 1080x567x170 |
| **Versorgung (V):** | 380-415 |
| **Ampere (A):** | 30 |
| **Phasen:** | 3N |
| **Kabelquerschnitt (mmq):** | 5G6 |
| **Frequenz (Hz):** | 50-60 |
| **Kaltwasserbefüllung:** | 3/4" |
| **Kaltwasserdruck (bar):** | Max. Druck 5 bar |
| **Nettovolumen (m3):** | 0,94 |
| **Verpackungsabmessungen (mm):** | 1280x1026x1109 |
| **Bruttogewicht (kg):** | 254 |
| **Bruttovolumen (m3):** | 1,456 |

### Eigenschaften

| | |
|---|---|
| **Platte:** | Aus Edelstahl AISI 304 mit Dicke 20/10 mm |
| **Oberplattematerial:** | Edelstahl |
| **Platte:** | Glatt |
| **Kippvorrichtung:** | Motorisiert |
| **Drehknöpfe:** | Aus Aluminium mit Wasserschutz IPX5 |
| **Wasserbefüllung:** | Mit Elektroventil |

In order to constantly offer the best possible products we reserve the right to make changes on technical specifications without incurring any obligation for equipment previosly or subsequently sold.

modular

Elektro-Kippbratpfanne, motorbetrieben, Becken aus Edelstahl, 120 Liter

## Technische Zeichnung

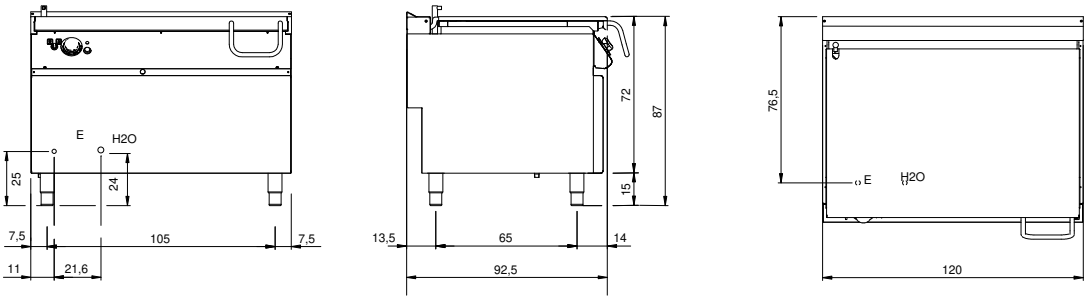


**E:** Elektrobetrieb

**H2O:** Wasserbefüllung 3/4"

In order to constantly offer the best possible products we reserve the right to make changes on technical specifications without incurring any obligation for equipment previosly or subsequently sold.