modular



Kunde _____ Menge _____

Projekt _____ Lage _____

FUN 700

Modell: F70/40AGE**Market:** Extra UE **Cod:** MP01492123000

Technische Daten

Modularer Aufbau:	Auf Schrank mit Tür
Abmessungen (mm):	400x700x850
Elektrische Gesamtleistung (kW):	6
Garbereich Abmessungen 1 (LxP mm):	n°2 681.083.00 (161x475)
Versorgung (V):	380-415
Ampere (A):	9,5
Phasen:	3N
Kabelquerschnitt (mmq):	5G1,5
Frequenz (Hz):	50-60
Nettovolumen (m3):	0,238
Verpackungsabmessungen (mm):	477x776x1147
Bruttogewicht (kg):	50
Bruttovolumen (m3):	0,425

Eigenschaften

Grills:	Aus Gusseisen
Platte:	Aus Edelstahl AISI 304 mit Dicke 10/10 mm
Drehknöpfe:	Drehknöpfe aus fester, hitzebeständiger Polymermischung mit Flüssigkeitsbarriere
Auffanglade für Flüssigkeiten:	Aus Stahl AISI 304, abnehmbar
Spritzschutzelemente:	An drei Seiten

In order to constantly offer the best possible products we reserve the right to make changes on technical specifications without incurring any obligation for equipment previosly or subsequently sold.

Elektro-Wassergrill, 1 Garbereich
aus Gusseisen

Technische Zeichnung

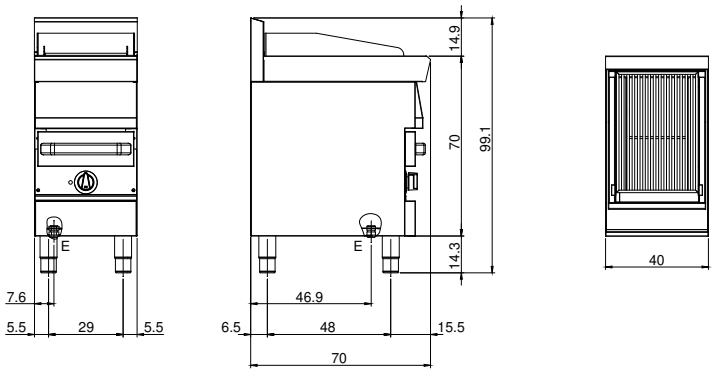

E: Elektrobetrieb

In order to constantly offer the best possible products we reserve the right to make changes on technical specifications without incurring any obligation for equipment previosly or subsequently sold.