modular



Kunde _____ Menge _____

Projekt _____ Lage _____

FUN 700

Modell: F70/70LA/P **Cod:** MP01692143002

Technische Daten

Modularer Aufbau:	Auf Schrank mit Türen
Abmessungen (mm):	700x700x850
Nr. Becken:	1
Liter Becken 1:	40
Becken Abmessungen 1 (mm):	500x400x200
Heißwasserbefüllung:	1/2"
Kaltwasserbefüllung:	1/2"
Wasserablauf:	1" 1/2
Nettovolumen (m3):	0,417
Verpackungsabmessungen (mm):	776x776x1180
Bruttogewicht (kg):	41
Bruttovolumen (m3):	0,711

Eigenschaften

Platte:	Aus Edelstahl AISI 304 mit Dicke 10/10 mm
Griffe:	Ausführung aus gebürstetem Aluminium

In order to constantly offer the best possible products we reserve the right to make changes on technical specifications without incurring any obligation for equipment previosly or subsequently sold.

Technische Zeichnung

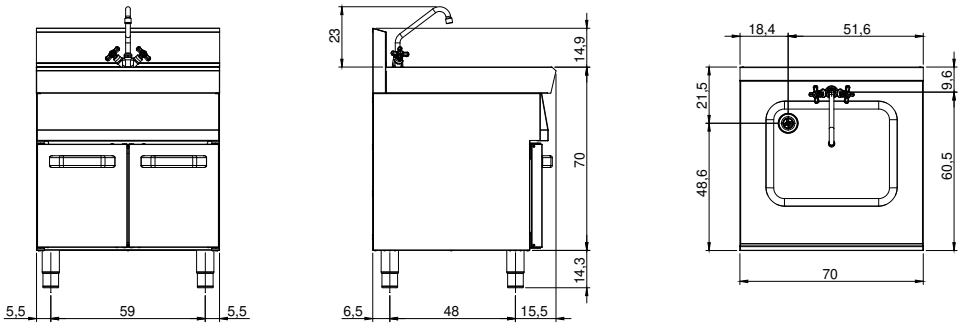

In order to constantly offer the best possible products we reserve the right to make changes on technical specifications without incurring any obligation for equipment previosly or subsequently sold.